Документ подписан простой электронной подписью
Информация о владельце:
ФИО: Белгородский Валерий Савельевич
Должность: Ректор
Дата подписания: 16.06.2025 10:23:16
Уникальный программный ключ:
8df276ee93e17c18e7bee9e7cad2d0ed9ab82473

Министерство науки и высшего образования Российской Федерации
Федеральное государственное бюджетное образовательное учреждение
высшего образования
«Российский государственный университет им. А.Н. Косыгина
(Технологии. Дизайн. Искусство)»

Институт	Технологический институт текстильной и легкой промышленности
Кафедра	Художественного моделирования, конструирования и технологии швейных изделий

РАБОЧАЯ ПРОГРАММА
УЧЕБНОЙ ДИСЦИПЛИНЫ

Конструкторско-технологическая подготовка швейного производства

Уровень образования	бакалавриат	
Направление подготовки	29.03.05	Конструирование изделий легкой промышленности
Профиль	Конструирование и цифровое моделирование одежды	
Срок освоения образовательной программы по очной форме обучения	4 года 6 месяцев	
Форма обучения	Очно-заочная	

Рабочая программа учебной дисциплины «Конструкторско-технологическая подготовка швейного производства» основной профессиональной образовательной программы высшего образования, рассмотрена и одобрена на заседании кафедры, протокол № 10 от 18.04.2025 г.

Разработчики рабочей программы учебной дисциплины:

1. доцент М.В. Киселева
2. доцент Т.В. Бутко

Заведующий кафедрой: И.А.Петросова

1. ОБЩИЕ СВЕДЕНИЯ

Учебная дисциплина «Конструкторско-технологическая подготовка швейного производства» изучается в седьмом и восьмом семестрах.
Курсовой проект предусмотрен в восьмом семестре.

1.1. Формы промежуточной аттестации:

седьмой семестр - экзамен
восьмой семестр - экзамен

1.2. Место учебной дисциплины в структуре ОПОП

Учебная дисциплина «Конструкторско-технологическая подготовка швейного производства» относится к части, формируемой участниками образовательных отношений.
Основой для освоения дисциплины являются результаты обучения по предшествующим дисциплинам и практикам:

- основы прикладной антропологии и биомеханики;
- технология швейных изделий;
- материалы для швейных изделий и конфекционирование;
- конструирование швейных изделий;
- конструктивное моделирование одежды.

Результаты обучения по учебной дисциплине, используются при изучении следующих дисциплин и прохождения практик:

- проектирование швейных изделий в САПР;
- технологические процессы изготовления одежды;
- производственная практика. Преддипломная практика;
- производственная практика. Научно-исследовательская работа.

2. ЦЕЛИ И ПЛАНИРУЕМЫЕ РЕЗУЛЬТАТЫ ОБУЧЕНИЯ ПО ДИСЦИПЛИНЕ

Целями изучения дисциплины «Конструкторско-технологическая подготовка швейного производства» являются:

- освоение приемов и методов разработки проектно-конструкторской документации на новые модели одежды;
- формирование навыков выполнения проектных работ при создании новых моделей одежды;
- формирование навыков научно-теоретического подхода к решению задач профессиональной направленности и практического их использования в дальнейшей профессиональной деятельности;
- формирование у обучающихся компетенций, установленных образовательной программой в соответствии с ФГОС ВО по данной дисциплине.

Результатом обучения по учебной дисциплине является овладение обучающимися знаниями, умениями, навыками и опытом деятельности, характеризующими процесс формирования компетенций и обеспечивающими достижение планируемых результатов освоения учебной дисциплины.

2.1. Формируемые компетенции, индикаторы достижения компетенций, соотнесённые с планируемыми результатами обучения по дисциплине:

Код и наименование компетенции	Код и наименование индикатора достижения компетенции	Планируемые результаты обучения по дисциплине
ОПК-5. Способен использовать промышленные методы конструирования и автоматизированные системы проектирования при разработке изделий легкой промышленности	ИД-ОПК-5.1. Обоснованный выбор промышленных методов конструирования и автоматизированных систем проектирования при разработке конструкций изделий легкой промышленности различного назначения	– обоснованного выбирает промышленные методы конструирования и автоматизированные системы проектирования при разработке конструкций изделий легкой промышленности различного назначения; – - разрабатывает конструкции изделий легкой промышленности для индивидуального и массового потребителя с использованием промышленных методов конструирования и автоматизированных систем проектирования
	ИД-ОПК-5.2. Осуществление разработки конструкций изделий легкой промышленности для индивидуального и массового потребителя с использованием промышленных методов конструирования и автоматизированных систем проектирования	
ПК-4. Способен выполнять конструкторско-технологическую подготовку новой модели швейного изделия для запуска в индивидуальное, мелкосерийное или массовое производство	ИД-ПК-4.2. Сбор исходной информации для разработки конструкторско-технологической документации на новые модели швейных изделий	– собирает и анализирует информацию, необходимую для разработки конструкторско-технологической документации на новые модели швейных изделий; – разрабатывает комплекты лекал на новую модель швейного изделия для запуска в индивидуальное, мелкосерийное или массовое производство; – выполняет техническое размножение лекал моделей швейных изделий с учетом актуальной размерной типологии населения; – разрабатывает конструкторско-технологическую документацию на новые модели швейных изделий с учетом технологических возможностей швейного предприятия
	ИД-ПК-4.3. Разработка комплекта лекал на новую модель швейного изделия для запуска в индивидуальное, мелкосерийное или массовое производство	
	ИД-ПК-4.4. Техническое размножение лекал моделей швейных изделий с учетом актуальной размерной типологии населения	
	ИД-ПК-4.5. Разработка конструкторско-технологической документации на новые модели швейных изделий с учетом технологических возможностей швейного предприятия	

3. СТРУКТУРА И СОДЕРЖАНИЕ УЧЕБНОЙ ДИСЦИПЛИНЫ

Общая трудоёмкость учебной дисциплины по учебному плану составляет:

по очной форме обучения	9	**з.е.**	288	**час.**

3.1. Структура учебной дисциплины для обучающихся по видам занятий (очно-заочная форма обучения)

Структура и объем дисциплины									
Объем дисциплины по семестрам	**форма промежуточной аттестации**	**всего, час**	**Контактная аудиторная работа, час**				**Самостоятельная работа обучающегося, час**		
			лекции, час	**практические занятия, час**	**лабораторные занятия, час**	**практическая подготовка, час**	**Курсовой проект**	**самостоятельная работа обучающегося, час**	**промежуточная аттестация, час**
7 семестр	экзамен	128	16		34			46	32
8 семестр	экзамен, КП	160	34		16		20	58	32
Всего:		288	50		50			124	64

3.2. Структура учебной дисциплины для обучающихся по разделам и темам дисциплины: (очно-заочная форма обучения)

Планируемые (контролируемые) результаты освоения: код(ы) формируемой(ых) компетенции(й) и индикаторов достижения компетенций	Наименование разделов, тем; форма(ы) промежуточной аттестации	Виды учебной работы				Самостоятельная работа, час	Виды и формы контрольных мероприятий, обеспечивающие по совокупности текущий контроль успеваемости; формы промежуточного контроля успеваемости
		Контактная работа					
		Лекции, час	Практические занятия, час	Лабораторные работы, час	Практическая подготовка, час		
	Седьмой семестр						
Раздел I. Характеристика процесса КТПП. Классификация лекал						12	Защита лабораторных работ. Защита расчетно-графических работ Собеседование по теме раздела Взаимное оценивание
ОПК-5: ИД – ОПК.5.1, ИД – ОПК.5.2. ПК-4: ИД-ПК-4.2 ИД-ПК-4.3 ИД-ПК-4.5	Тема 1.1 Характеристика процесса КТПП. Структура подразделений, штатное расписание экспериментального производства швейного предприятия. Классификация лекал. Аспекты классификации. Требования к качеству ПКД.	4		2			
Раздел II. Этапы, принципы и методики проектирования лекал швейных изделий						34	Защита лабораторных работ. Защита расчетно-графических работ Собеседование по теме раздела Взаимное оценивание Письменное и компьютерное тестирование
ОПК5: ИД – ОПК.5.1, ИД – ОПК.5.2. ПК-4 ИД-ПК-4.2 ИД-ПК-4.3 ИД-ПК-4.5	Тема 2.1. Этапы, принципы и методики проектирования лекал швейных изделий.	12		8			
	Тема 2.2. Определение исходных данных и содержание этапов проектирования рабочих чертежей лекал основных, производных и вспомогательных лекал деталей одежды.			20			
	Тема 2.3. Экспертиза конструктивно-технологических решений.			4			
	Экзамен					32	Экзамен по билетам
	ИТОГО за седьмой семестр	**16**		**34**		**46+32**	
	Восьмой семестр						
Раздел III. Структура и содержание форм технического описания модели. Факторы повышения эффективности процессов КТПП.						19	Защита лабораторных работ. Защита расчетно-графических работ

Планируемые (контролируемые) результаты освоения: код(ы) формируемой(ых) компетенции(й) и индикаторов достижения компетенций	Наименование разделов, тем; форма(ы) промежуточной аттестации	Виды учебной работы				Самостоятельная работа, час	Виды и формы контрольных мероприятий, обеспечивающие по совокупности текущий контроль успеваемости; формы промежуточного контроля успеваемости
		Контактная работа					
		Лекции, час	Практические занятия, час	Лабораторные работы, час	Практическая подготовка, час		
ОПК5: ОПК-5: ИД – ОПК.5.1, ИД – ОПК.5.2. ПК-4: ИД-ПК-4.2 ИД-ПК-4.3 ИД-ПК-4.4 ИД-ПК-4.5	Тема 3.1 Структура и содержание форм технического описания модели. Факторы повышения эффективности процессов КТПП.	4		4			Собеседование по теме раздела Взаимное оценивание
Раздел IV. Принципы технического размножения лекал. Разработка форм технического описания на модель одежды						39	Защита лабораторных работ. Защита расчетно-графических работ. Взаимное оценивание. Собеседование по теме раздела.
ОПК-5: ИД – ОПК.5.1, ИД – ОПК.5.2. ПК-4: ИД-ПК-4.2 ИД-ПК-4.3 ИД-ПК-4.4 ИД-ПК-4.5	Тема 4.1. Теоретические основы градации	12		4			
	Тема 4.2. Методы градации лекал деталей одежды	18		8			
	Экзамен					32	Экзамен по билетам или Экзамен в формате компьютерного тестирования
Курсовой проект (КП)						20	Защита курсового проекта
	ИТОГО за восьмой семестр	**34**		**16**		**78+32**	
	ИТОГО за весь период	**50**		**50**		**124+64**	

3.3. Краткое содержание учебной дисциплины

№ пп	Наименование раздела и темы дисциплины	Содержание раздела (темы)
Раздел I. Характеристика процесса КТПП. Классификация лекал		
Тема 1.1	Характеристика процесса КТПП на швейных предприятиях. Классификация лекал. Аспекты классификации. Требования к качеству ПКД.	Введение в предмет. Характеристика процесса КТПП. Структура подразделений, штатное расписание экспериментального производства швейного предприятия. Классификация лекал. Аспекты классификации. Требования к качеству ПКД.
Раздел II. Этапы, принципы и методики проектирования лекал швейных изделий		
Тема 2.1	Этапы, принципы и методики проектирования лекал швейных изделий.	Последовательность разработки лекал на новые модели швейных изделий. Методики проектирования лекал швейных изделий различного ассортимента. Принципы выбора схем построения лекал швейных изделий.
Тема 2.2	Определение исходных данных и содержание этапов проектирования рабочих чертежей лекал основных, производных и вспомогательных лекал деталей одежды	Проектирование РЧЛ основных производных деталей, вспомогательных лекал мужского пиджака. Изготовление вспомогательных шаблонов деталей модельной конструкции. Подготовка исходной информации для проектирования рабочих чертежей лекал (РЧЛ) основных деталей мужского пиджака. Анализ технологических схем обработки основных узлов и свойств материалов. Анализ методик, выбор исходных данных и проектирование РЧЛ основных деталей, производных деталей верха, подкладки, прокладок. Подготовка исходных данных и проектировании РЧ вспомогательных лекал.
Тема 2.3	Экспертиза конструктивно-технологических решений.	Проверка технического чертежа модельной конструкции. Проверка, оформление и изготовление лекал мужского пиджака. Спецификация лекал.
Раздел III. Структура и содержание форм технического описания модели. Факторы повышения эффективности процессов КТПП		
Тема 3.1	Структура и содержание форм технического описания модели. Факторы повышения эффективности процессов КТПП	Изучение и разработка форм технических описаний на швейные изделия. Разработка таблицы измерения лекал и образца модели мужского пиджака
Раздел IV. Принципы технического размножения лекал		
Тема 4.1	Теоретические основы градации	Теоретические основы градации. Характеристика исходных данных градации лекал.
Тема 4.2	Методы градации лекал деталей одежды	Принципы градации лекал. Разработка схем градации нетиповых деталей одежды. Требования к содержанию и оформлению «Таблицы измерений лекал и готовых изделий».

3.4. Организация самостоятельной работы обучающихся

Самостоятельная работа студента – обязательная часть образовательного процесса, направленная на развитие готовности к профессиональному и личностному самообразованию, на проектирование дальнейшего образовательного маршрута и профессиональной карьеры.

Самостоятельная работа обучающихся по дисциплине организована как совокупность аудиторных и внеаудиторных занятий и работ, обеспечивающих успешное освоение дисциплины.

Аудиторная самостоятельная работа обучающихся по дисциплине выполняется на учебных занятиях под руководством преподавателя и по его заданию. Аудиторная самостоятельная работа обучающихся входит в общий объем времени, отведенного учебным планом на аудиторную работу, и регламентируется расписанием учебных занятий.

Внеаудиторная самостоятельная работа обучающихся – планируемая учебная, научно-исследовательская, практическая работа обучающихся, выполняемая во внеаудиторное время по заданию и при методическом руководстве преподавателя, но без его непосредственного участия, расписанием учебных занятий не регламентируется.

Внеаудиторная самостоятельная работа обучающихся включает в себя:

– подготовку к лекциям, практическим и лабораторным занятиям, зачетам, экзаменам;
– изучение учебных пособий;
– подготовка к выполнению лабораторных работ и отчетов по ним;
– подготовка к промежуточной аттестации в течение семестра.

Самостоятельная работа обучающихся с участием преподавателя в форме иной контактной работы предусматривает групповую и (или) индивидуальную работу с обучающимися и включает в себя:

– проведение консультаций перед экзаменом

Перечень разделов/тем/, полностью или частично отнесенных на самостоятельное изучение с последующим контролем:

№ пп	Наименование раздела /темы дисциплины, выносимые на самостоятельное изучение	Задания для самостоятельной работы	Виды и формы контрольных мероприятий (учитываются при проведении текущего контроля)	Трудоемкость, час
Раздел I. Характеристика процесса КТПП. Классификация лекал				
Тема 1.1	Характеристика процесса КТПП на швейных предприятиях. Классификация лекал. Аспекты классификации. Требования к качеству ПКД.	Внеаудиторное чтение. Подготовка к собеседованиям по тематике лекций. Подготовка к расчетно-графическим лабораторным работам. Проверка технического чертежа модельной конструкции. Изготовление вспомогательных шаблонов деталей модельной конструкции Подготовка исходной информации для проектирования рабочих чертежей лекал (РЧЛ) мужского пиджака. Анализ технологических схем обработки основных узлов и свойств материалов.	Защита лабораторных работ. Взаимное оценивание	12
Раздел II. Этапы, принципы и методики проектирования лекал швейных изделий				

Тема 2.1	Этапы, принципы и методики проектирования лекал швейных изделий.	Внеаудиторное чтение. Подготовка к собеседованиям по тематике лекций. Подготовка к расчетно-графическим лабораторным работам. Анализ методик, выбор исходных данных и проектирование РЧЛ основных деталей верха Анализ методик, выбор исходных данных и проектирование РЧЛ производных деталей верха, подкладки, прокладок Подготовка исходных данных для проектирования РЧ вспомогательных лекал Проверка, оформление и изготовление лекал мужского пиджака. Разработка спецификации лекал	Защита лабораторных работ. Защита расчетно-графических работ Взаимное оценивание	8
Тема 2.2	Определение исходных данных и содержание этапов проектирования рабочих чертежей лекал основных, производных и вспомогательных лекал деталей одежды			18
Тема 2.2	Экспертиза конструктивно-технологических решений.			8
Экзамен		Подготовка к экзамену	Сдача экзамена	32
Раздел III. Структура и содержание форм технического описания модели. Факторы повышения эффективности процессов КТПП				
Тема 3.1	Структура и содержание форм технического описания модели. Факторы повышения эффективности процессов КТПП	Внеаудиторное чтение. Подготовка к собеседованиям по тематике лекций. Изучение и анализ форм технического описания. Разработка таблицы измерения лекал и образцов изделий Подготовка к письменному тестированию	Защита лабораторных работ. Взаимное оценивание. Тестирование.	19
Раздел IV. Принципы технического размножения лекал				
Тема 4.1	Теоретические основы градации	Изучение принципов построения размерной типологии населения. Оформление отчетов по ЛР, чертежей. Изучение нормативных документов по теме градация лекал Разработка схемы градации заданного изделия	Защита лабораторных работ. Защита расчетно-графических работ. Взаимное оценивание	10
Тема 4.2	Методы градации лекал деталей одежды			29
Экзамен		Подготовка к экзамену	Сдача экзамена	32
Курсовой проект (КП)		Внеаудиторное чтение. Выполнение расчетно-графической проектной части КП Выполнение типовых расчетов разделов пояснительной записки КП Выполнение макета изделия.	Защита КП	20

3.5. Применение электронного обучения, дистанционных образовательных технологий

Реализация программы учебной дисциплины с применением электронного обучения и дистанционных образовательных технологий регламентируется действующими локальными актами университета.

В электронную образовательную среду перенесены отдельные виды учебной деятельности:

использование ЭО и ДОТ	**использование ЭО и ДОТ**	**объем, час**	**включение в учебный процесс**
смешанное обучение	7 семестр		В соответствии с расписанием учебных занятий. Организация самостоятельной работы обучающегося, включая контроль знаний обучающегося
	лекции	8	
	самостоятельная работа студентов	20	
	8 семестр	16	
	самостоятельная работа студентов	39	

4. РЕЗУЛЬТАТЫ ОБУЧЕНИЯ ПО ДИСЦИПЛИНЕ, КРИТЕРИИ ОЦЕНКИ УРОВНЯ СФОРМИРОВАННОСТИ КОМПЕТЕНЦИЙ, СИСТЕМА И ШКАЛА ОЦЕНИВАНИЯ

4.1. Соотнесение планируемых результатов обучения с уровнями сформированности компетенций

Уровни сформированности компетенций	**Итоговое количество баллов в 100-балльной системе по результатам текущей и промежуточной аттестации**	**Оценка в пятибалльной системе по результатам текущей и промежуточной аттестации**	**Показатели уровня сформированности**		
			универсальной компетенции	**общепрофессиональной(-ых) компетенций**	**профессиональной(-ых) компетенции(-й)**
			УК-2. ИД-УК-2.3		ПК-4: ИД-ПК-4.1 ИД-ПК-4.2 ИД-ПК-4.3 ИД-ПК-4.4 ИД-ПК-4.5
высокий	*85 – 100*	отлично/ зачтено (отлично)/ зачтено			Обучающийся: - способен грамотно в полном объеме разрабатывать конструкторско-технологическую документация на новые модели швейных изделий различного ассортимента, с учетом свойств используемых материалов и технологии обработки; - определяет имеющиеся ресурсы и ограничения, подбирает действующие нормативные документы в рамках поставленных задач КТПП; - владеет навыками конфекционирования материалов с учетом особенностей проектирования, изготовления и условий

					эксплуатации моделей швейных изделий; - хорошо ориентируется в особенностях разработки конструкторско-технологической документации на новую модель швейного изделия для запуска в индивидуальное, мелкосерийное или массовое производство; - владеет приемами технического размножения лекал моделей швейных изделий с учетом актуальной размерной типологии населения.
повышенный	*65 – 84*	хорошо/ зачтено (хорошо)/ зачтено			Обучающийся: - способен грамотно с негрубыми ошибками разрабатывать конструкторско-технологическую документация на новые модели швейных изделий различного ассортимента, с учетом свойств используемых материалов и технологии обработки; - владеет навыками оценки имеющихся ресурсов и ограничений, подбирает с незначительными ошибками действующие нормативные документы в рамках поставленных задач КТПП; - показывает навыки конфекционирования материалов с учетом особенностей проектирования,

					изготовления и условий эксплуатации моделей швейных изделий с небольшими затрудненими; - ориентируется в особенностях разработки конструкторско-технологической документации на новую модель швейного изделия для запуска в индивидуальное, мелкосерийное или массовое производство; - владеет приемами технического размножения лекал моделей швейных изделий с учетом актуальной размерной типологии населения, выполняет техническое размножение лекал с негрубыми ошибками.
базовый	*41 – 64*	удовлетворительно/ зачтено (удовлетворительно)/ зачтено			Обучающийся: - способен разрабатывать конструкторско-технологическую документацию на новые швейные изделия различного ассортимента, используя методический материал; -демонстрирует фрагментарные знания по дисциплине; - ответ отражает знания на базовом уровне теоретического и практического материала в объеме, необходимом для дальнейшей учебы и предстоящей работы по профилю обучения
низкий	*0 – 40*	неудовлетворительно/	Обучающийся:		

		не зачтено	– демонстрирует фрагментарные знания теоретического и практического материал, допускает грубые ошибки при его изложении на занятиях и в ходе промежуточной аттестации; – испытывает серьёзные затруднения в применении теоретических положений при решении практических задач профессиональной направленности стандартного уровня сложности, не владеет необходимыми для этого навыками и приёмами; – не способен выполнить анализ конструкции швейного изделия, технологического процесса производства; – выполняет задания только по образцу и под руководством преподавателя; – ответ отражает отсутствие знаний на базовом уровне теоретического и практического материала в объеме, необходимом для дальнейшей учебы.

5. ОЦЕНОЧНЫЕ СРЕДСТВА ДЛЯ ТЕКУЩЕГО КОНТРОЛЯ УСПЕВАЕМОСТИ И ПРОМЕЖУТОЧНОЙ АТТЕСТАЦИИ, ВКЛЮЧАЯ САМОСТОЯТЕЛЬНУЮ РАБОТУ ОБУЧАЮЩИХСЯ

При проведении контроля самостоятельной работы обучающихся, текущего контроля и промежуточной аттестации по учебной дисциплине «Конструктивное моделирование одежды» проверяется уровень сформированности у обучающихся компетенций и запланированных результатов обучения по дисциплине (модулю), указанных в разделе 2 настоящей программы.

5.1. Формы текущего контроля успеваемости, примеры типовых заданий:

№ пп	Формы текущего контроля	Примеры типовых заданий	Формируемая компетенция
1	**Защита Расчетно-графических работ**	**Перечень вопросов для защиты расчетно-графических работ:** **Разделы 1-3:** 1. Оценка качества построения лекал в соответствии со свойствами заданных материалов и технологией обработки. 2. Оценка правильности оформления построенных лекал.	ОПК-5: ИД – ОПК.5.1, ИД – ОПК.5.2.
2	**Собеседование по теме раздела**	**Вопросы для собеседования по теме раздела:** **Раздел 1.** 1. Цель и задачи процесса КТПП 2. Содержание задач группы нормирования 3. Назовите основные виды лекал швейных изделий **Раздел 2.** 1. Приведите составляющие расчета суммарного значения технологического припуска для внесения внешних изменений в детали модельной конструкции	

№ пп	Формы текущего контроля	Примеры типовых заданий	Формируемая компетенция
		2. Приведите перечень исходных данных для проектирования лекал швейных изделий 3. Принципы разработки вспомогательных лекал **Раздел 3.** 1. Дайте характеристику форме технического описания «Технико-экономические показатели модели» 2. Какой нормативно-технический документ регламентирует перечень и методики измерений для заполнения формы технического описания «Таблица измерений изделия и лекал модели» 3. Охарактеризуйте методы анализа и учета фактора «потребительский спрос» при разработке перспективного и текущего ассортимента продукции. **Раздел 4:** 1. Что называют межразмерным приращением размерного признака? 2. Дайте характеристику размерной типологии населения 3. Что называют техническим размножением лекал?	
2	**Защита лабораторных работ**	**Вопросы для подготовки к защите лабораторных работ:** **Раздел 1.** 1. В чем состоит проверка чертежа модельной конструкции? 2. Правила изготовления вспомогательных шаблонов деталей модельной конструкции. 3. Что является условием сопряженности монтируемых деталей швейных изделий? **Раздел 2.** 1. Как выбрать наиболее эффективные методы технологической обработки швейного изделия? 2. Какие свойства материала наиболее значимы с точки зрения проектирования лекал? 3. Как влияет форма организации технологического процесса изготовления швейных изделий на параметры проектирования лекал? **Раздел 3.**	

№ пп	Формы текущего контроля	Примеры типовых заданий	Формируемая компетенция
		1. Приведите перечень форм, входящих в состав технических описаний на модель одежды 2. Приведите примеры основных измерений образца изделия, регламентируемых ГОСТ 3. Что определяет количество и наименование дополнительных измерений образца изделия и лекал **Раздел 4.** 1. Какие допуски и упрощения используют при градации лекал? 2. Какие методы градации существуют в швейной промышленности? 3. Правила разработки схемы градации лекал заданной модели одежды. 4. Определить оптимальное положение исходных линий градации для заданной детали. 5. Определить величины межразмерных приращений при переносе осей градации. 6. Перечислить константы при разработке схемы градации мужского пиджака.	
3	**Взаимное оценивание**	**Задание для выполнения взаимного оценивания:** Работа выполняется в паре. Студенты выполняют проверку и оценивание выполненных лабораторных работ друг у друга. Проверку следует выполнять по следующим пунктам: - Полнота пояснительной записки к ЛР; - Корректность заполнения исходной информации и выполнения расчетов; - Правильность построения и оформления графических работ.	ПК-4: ИД-ПК-4.2 ИД-ПК-4.3 ИД-ПК-4.5
4	**Письменное тестирование**	**Пример задания на письменное тестирование:** Задание 1. **Указать правильный вариант оформления лекал деталей рукава с открытой шлицей *(выберете один вариант ответа).*** Варианты ответа:	

№ пп	Формы текущего контроля	Примеры типовых заданий	Формируемая компетенция
		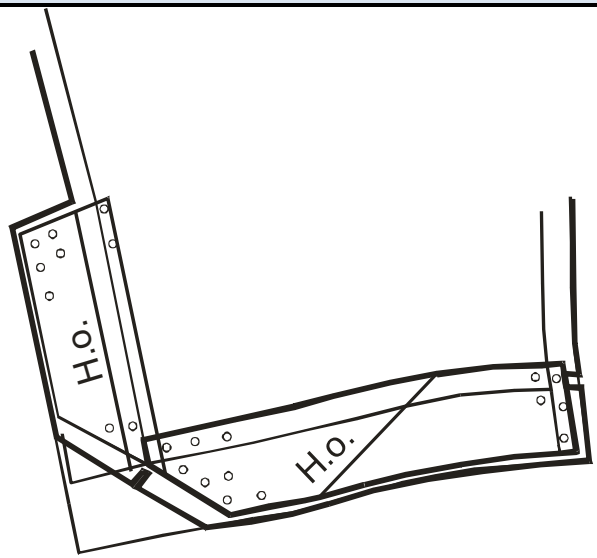 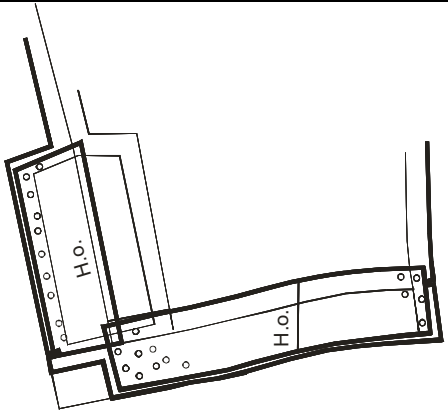 Задание 2. **Укажите правильный вариант вспомогательного лекала намелки бокового прорезного кармана в рамку *(выберите один вариант ответа)*.**	

№ пп	Формы текущего контроля	Примеры типовых заданий	Формируемая компетенция
		Варианты ответа: 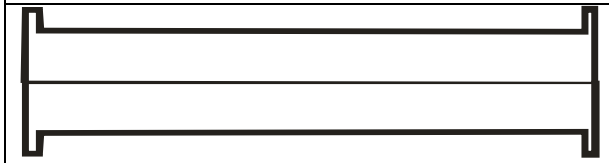 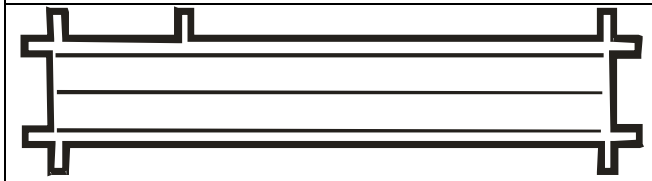 Задание 3. **Выберите правильный вариант построения вспомогательного лекала намелки вытачки полотнища юбки *(выберете вариант ответа).*** Варианты ответа: 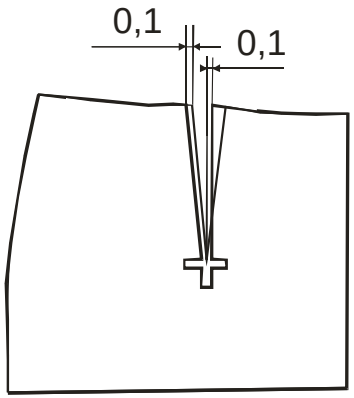	

№ пп	Формы текущего контроля	Примеры типовых заданий	Формируемая компетенция
		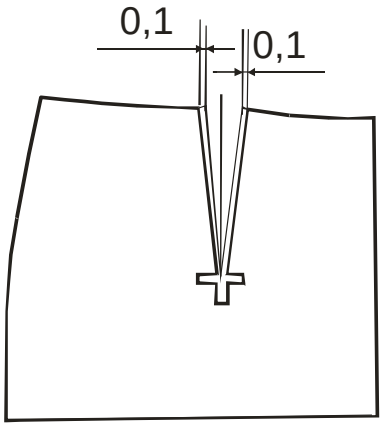	
5	**Защита КП**	**Перечень тем курсовых проектов** 1. Разработка пакета конструкторско-технологической документации на женский жакет из шерстяной ткани. 2. Разработка пакета конструкторско-технологической документации на женский жакет с цельнокроеными рукавами отвесной формы. 3. Разработка пакета конструкторско-технологической документации на женский жакет с цельнокроеными рукавами мягкой формы. 4. Разработка пакета конструкторско-технологической документации на женский жакет с рукавами покроя реглан мягкой формы. 5. Разработка пакета конструкторско-технологической документации на женское пальто с цельнокроеными рукавами мягкой формы. 6. Разработка пакета конструкторско-технологической документации на женское пальто с рукавами реглан мягкой формы. 7. Разработка пакета конструкторско-технологической документации на мужское пальто с рукавами реглан мягкой формы. 8. Разработка пакета конструкторско-технологической документации на детскую утепленную куртку.	ПК-4: ИД-ПК-4.2 ИД-ПК-4.3 ИД-ПК-4.5

№ пп	Формы текущего контроля	Примеры типовых заданий	Формируемая компетенция
		9. Разработка пакета конструкторско-технологической документации на детскую ветровку. 10. Разработка пакета конструкторско-технологической документации на детское демисезонное пальто. 11. Разработка пакета конструкторско-технологической документации на мужскую зимнюю куртку. 12. Разработка пакета конструкторско-технологической документации на мужскую ветровку. **Перечень вопросов к защите КП:** 1. Охарактеризуйте качество посадки макета, изготовленного в соответствии с разработанной ПКД. Приведите перечень имеющих место конструктивных и технологических дефектов в соответствии с классификацией и расскажите о методах их устранения 2. Обоснуйте принятую для данной модели структуру пакета и конструктивные решения лекал производных деталей прокладок и подкладки 3. Оцените степень соответствия технического рисунка модели, представленного в техническом задании на проектирования и макета изделия, изготовленного по разработанной ПКД	

5.2. Критерии, шкалы оценивания текущего контроля успеваемости:

Наименование оценочного средства (контрольно-оценочного мероприятия)	Критерии оценивания	Шкалы оценивания	
		100-балльная система	Пятибалльная система
Защита лабораторных работ	Работа выполнена полностью. Нет ошибок в логических рассуждениях. Возможно наличие одной неточности или описки, не являющиеся следствием незнания или непонимания учебного материала. Обучающийся показал полный объем знаний, умений в освоении пройденных тем и применение их на практике.	4-5 баллов	5

Наименование оценочного средства (контрольно-оценочного мероприятия)	Критерии оценивания	Шкалы оценивания	
		100-балльная система	Пятибалльная система
	Работа выполнена полностью, но обоснований шагов решения недостаточно. Допущена одна ошибка или два-три недочета.	3 балла	4
	Допущены более одной ошибки или более двух-трех недочетов.	2 балла	3
	Работа выполнена не полностью. Допущены грубые ошибки.	1 балл	2
	Работа не выполнена.	0 баллов	
Взаимное оценивание	Работа проверена полностью. Нет ошибок в логических рассуждениях. Возможно наличие одной неточности или описки, не являющиеся следствием незнания или непонимания учебного материала. Обучающийся показал полный объем знаний, умений в освоении пройденных тем и применение их на практике	4 балла	5
	Работа проверена полностью, но обоснований шагов решения недостаточно. Допущена одна ошибка или два-три недочета.	3 балла	4
	При проверке допущены более одной ошибки или более двух-трех недочетов.	2 балла	3
	Работа проверена не полностью. Допущены грубые ошибки	1 балл	2
	Работа не проверена	0 баллов	
Индивидуальное домашнее задание	Работа проверена полностью. Нет ошибок в логических рассуждениях. Возможно наличие одной неточности или описки, не являющиеся следствием незнания или непонимания учебного материала. Обучающийся показал полный объем знаний, умений в освоении пройденных тем и применение их на практике	4-5 баллов	5
	Работа проверена полностью, но обоснований шагов решения недостаточно. Допущена одна ошибка или два-три недочета.	3 балла	4
	При проверке допущены более одной ошибки или более двух-трех недочетов.	2 балла	3
	Работа проверена не полностью. Допущены грубые ошибки	0-1 балл	2
Контрольная работа	Работа проверена полностью. Нет ошибок в логических рассуждениях. Возможно наличие одной неточности или описки, не являющиеся следствием незнания или непонимания учебного материала. Обучающийся показал полный объем знаний, умений в освоении пройденных тем и применение их на практике	4-5 баллов	5

Наименование оценочного средства (контрольно-оценочного мероприятия)	Критерии оценивания	Шкалы оценивания	
		100-балльная система	Пятибалльная система
	Работа проверена полностью, но обоснований шагов решения недостаточно. Допущена одна ошибка или два-три недочета.	3 балла	4
	При проверке допущены более одной ошибки или более двух-трех недочетов.	2 балла	3
	Работа проверена не полностью. Допущены грубые ошибки	0-1 балл	2

5.3. Промежуточная аттестация:

Оценивается в сумме сформированность компетенций: ОПК-5: ИД – ОПК.5.1, ИД – ОПК.5.2.; ПК-4: ИД-ПК-4.2 ИД-ПК-4.3 ИД-ПК-4.5

Форма промежуточной аттестации	Типовые контрольные задания и иные материалы для проведения промежуточной аттестации:
Зачет с оценкой 7 семестр В письменной форме по билетам	**Перечень вопросов для подготовки к экзамену:** 1. Порядок разработки и утверждения технических описаний на модель одежды. 2. Состав и краткая характеристика проектно-конструкторской документации на но-вые модели одежды. 3. Виды лекал разрабатываемых на новые модели одежды и их характеристика. 4. Правила контроля чертежей модельной конструкции. Проверка срезов на сопряженность. 5. Состав и содержание исходной информации для разработки чертежей лекал деталей одежды. 6. Особенности конструкции основных лекал деталей изделий на подкладке и без подкладки, в том числе при оформлении лекал в узловых точках конструкции. 7. Способы построения основных лекал женской плечевой одежды. 8. Способы построения основных лекал нижнего и верхнего воротника для различных изделий. 9. Правила оформления лекал-оригиналов. Надписи на лекалах и условные обозначения конструктивных элементов. 10. Распределение и контроль посадки по окату рукава в основных лекалах и лекалах подкладки. 11. Способы построения лекала подборта. 12. Способы построения лекал подкладки женского жакета, пальто, плаща, куртки. 13. Обеспечение формоустойчивости деталей посредством дублирования. Правила построения лекал клеевых прокладок. 14. Способы построения лекал прокладок из дублирующих материалов на примере женской плечевой одежды.

15. Схемы построения лекал прокладок из дублирующих материалов в полочку и подборт на примере женской плечевой одежды.
16 Правила построения и технологические требования к вспомогательным лекалам.
17. Схемы построения вспомогательных лекал для намелки раскепной части подборта, уступа лацкана, намелки вытачки, линии низа изделия.
18. Способы построения вспомогательных лекал для намелки петель, верхнего воротника и различных карманов.

Примеры экзаменационных билетов

ФГБОУ ВО Российский государственный университет им. А.Н.Косыгина
Кафедра художественного моделирования, конструирования и технологии швейных изделий
Направление подготовки 29.03.05 «Конструирование изделий легкой промышленности»
Профиль Художественное моделирование и продвижение товаров в индустрии моды
Форма обучения очная , 3 курс

БИЛЕТ № 1
по дисциплине «Конструкторско-технологическая подготовка швейного производства»

1. Содержание этапа проектирования РЧЛ «Внесение внутренних изменений в шаблоны деталей МК».
2. Факторы, определяющие выбор методики проектирования и конструктивного решения лекал подкладки.
3. Практическое задание. Построить контурное вспомогательное лекало намелки листочки мужского пиджака

Зав. кафедрой Петросова И.А. _____

ФГБОУ ВО Российский государственный университет им. А.Н.Косыгина
Кафедра художественного моделирования, конструирования и технологии швейных изделий
Направление подготовки 29.03.05 «Конструирование изделий легкой промышленности»
Профиль Художественное моделирование и продвижение товаров в индустрии моды
Форма обучения очная , 3 курс
БИЛЕТ № 2
по дисциплине «Конструкторско-технологическая подготовка швейного производства»

		1. Содержание этапа проектирования РЧЛ «Внесение внешних изменений в шаблоны деталей МК». 2. Критерии технологичности проектно-конструкторской документации. Показатели технологичности 3. Практическое задание. Построить лекала подборта и подкладки полочки мужского пиджака. Зав. кафедрой Петросова И.А. _____	
		ФГБОУ ВО Российский государственный университет им. А.Н.Косыгина Кафедра художественного моделирования, конструирования и технологии швейных изделий Направление подготовки 29.03.05 «Конструирование изделий легкой промышленности» Профиль Художественное моделирование и продвижение товаров в индустрии моды Форма обучения очная , 3 курс БИЛЕТ № 3 по дисциплине «Конструкторско-технологическая подготовка швейного производства» 4. Содержание этапа проектирования РЧЛ «Проверка РЧЛ, изготовление и оформление лекал». 5. Унификация в процессе КТПП. Определение. Примеры. Показатель. 6. Практическое задание. Приведите форму таблицы измерений образца изделия и лекал. Укажите перечень основных измерений, методики их определения в образце и лекалах швейного изделия. Зав. кафедрой Петросова И.А. _____	
Экзамен 8 семестр В письменной форме по билетам	**Перечень вопросов для подготовки к экзамену:** 1. Сущность процесса градации. Требования к градации. 2. Схемы и техника градации. Номограммы градации. 3. Основные факторы, определяющие величины градации. Классификация типовых фигур. 4. Коэффициенты градации. Их расчет и использование в схемах градации. 5. Исходные линии (оси) градации. Их влияние на величины градации. 6. Способы градации. Лучевой способ, его сущность, область использования.		

7. Сущность способов группировки и расчетного.
8. Вид конструктивных точек, силуэт и пропорции изделия как факторы градации.
9. Типовые схемы градации. Способы их разработки.
10. Расчетно-аналитический способ разработки ТСГ.
11. Графический способ разработки ТСГ.
12. Разработка схем градации деталей втачного рукава.
13. Разработка схем градации воротника.
14. Типовые схемы градации деталей по размерам и ростам.
15. Способы определения величин градации при разработке схем градации МК изделий. Способ пере-счета величин градации относительно нового положения осей градации.
16. Расчетно-пропорциональный способ, используемый при разработке схем градации МК изделий.
17. Графический способ разработки схем градации деталей МК изделий.
18. Использование способа группировки при разработке схемы градации деталей МК изделий.
19. Разработка схемы градации лекал изделия сложного покроя с использованием метода группировки.
20. Разработка схемы градации лекал изделия сложного покроя на основе контроля изменений длин срезов.
21. Преобразования ТСГ для разработки схем градации изделий сложных покроев.
22. Разработка схем градации лекал мелких деталей и производных лекал.
23. Разработка схем градации вспомогательных лекал.

Примеры экзаменационных билетов

ФГБОУ ВО Российский государственный университет им. А.Н.Косыгина
Кафедра художественного моделирования, конструирования и технологии швейных изделий
Направление подготовки 29.03.05 «Конструирование изделий легкой промышленности»
Профиль Художественное моделирование и продвижение товаров в индустрии моды
Форма обучения очная , 4 курс

ЭКЗАМЕНАЦИОННЫЙ БИЛЕТ № 1
по дисциплине «Конструкторско-технологическая подготовка швейного производства»

Вопрос 1. Разработка схем градации вспомогательных лекал.
Вопрос 2. Типовые схемы градации деталей по размерам и ростам.

		Зав. кафедрой Петросова И.А. _____	
		ФГБОУ ВО Российский государственный университет им. А.Н.Косыгина Кафедра художественного моделирования, конструирования и технологии швейных изделий Направление подготовки 29.03.05 «Конструирование изделий легкой промышленности» Профиль Художественное моделирование и продвижение товаров в индустрии моды Форма обучения очная , 4 курс ЭКЗАМЕНАЦИОННЫЙ БИЛЕТ № 2 по дисциплине «Конструкторско-технологическая подготовка швейного производства» **Вопрос 1**. Сущность процесса градации. Требования к градации. **Вопрос 2.** Преобразования ТСГ для разработки схем градации изделий сложных покроев. Зав. кафедрой Петросова И.А. _____	
		ФГБОУ ВО Российский государственный университет им. А.Н.Косыгина Кафедра художественного моделирования, конструирования и технологии швейных изделий Направление подготовки 29.03.05 «Конструирование изделий легкой промышленности» Профиль Художественное моделирование и продвижение товаров в индустрии моды Форма обучения очная , 4 курс ЭКЗАМЕНАЦИОННЫЙ БИЛЕТ № 3 по дисциплине «Конструкторско-технологическая подготовка швейного производства» **Вопрос 1.** Графический способ разработки схем градации деталей МК изделий. **Вопрос 2.** Исходные линии (оси) градации. Их влияние на величины градации. Зав. кафедрой Петросова И.А. _____	

Экзамен 8 семестр В формате компьютерного тестирования	**Тестирование (проводится на компьютерах)** **Вопрос №1:** Целью процесса градации является: Варианты ответов: A. проектирование комплекта лекал деталей одежды различных размеров и ростов на основе лекал изделия среднего размеро-роста B. автоматизированный перевод контуров деталей одежды базового размера-роста в лекала любого размеро-роста C. контроль качества посадки изделия на фигурах различных размеров и ростов D. исключение искажений контуров деталей при переходе от одного размера к большему **Вопрос №2:** Что обозначает переменная «m» в формуле, представленной на рисунке: $\boxed{\Delta X_A = \Delta X_A^{\text{Б}-\text{Кр}}/m}$ $\boxed{\Delta Y_A = \Delta Y_A^{\text{Б}-\text{Кр}}/m}$ Варианты ответов: A. количество межразмерных переходов B. количество размеров в группе C. количество размеров, на которое выполняется градация D. коэффициент веса базового размера в сетке градации **Вопрос №3:** Выберите наиболее важные факторы, которые оказывают влияние на процесс преобразования деталей при градации. Варианты ответов: A. классификация типовых фигур B. коэффициенты градации (изменчивость размерных признаков) по размерам и ростам C. положение осей (исходных линий) градации D. принятый способ градации E. структура расчётных формул методики конструирования F. вид конструктивных точек G. пропорции, силуэт и покрой изделий

Вопрос №4:

Выберите последовательность точек с не верно рассчитанными величинами градации после переноса осей в новое положение, согласно представленному рисунку:

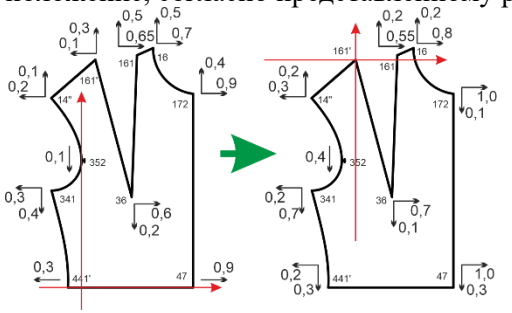

Варианты ответов:

A. 16, 341, 47, 161’, 441’

B. 36, 161, 14”, 352, 172

C. 352, 36, 47, 341, 16

D. 161, 172, 161’, 441’, 14”

Вопрос №5:

Рассчитайте величины градации ΔXk и ΔYk, исходя из данных, представленных на рисунке. (в ответе первым указать приращение по оси X, вторым – по оси Y, в качестве разделителя использовать «пробел». В случае получения дробного ответа, в качестве знака использовать «запятую». Например, 1 1,5)

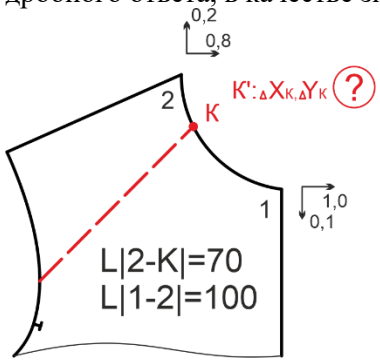

Введите ответ:

5.4. Критерии, шкалы оценивания промежуточной аттестации учебной дисциплины:

Форма промежуточной аттестации	**Критерии оценивания**	**Шкалы оценивания**	
Наименование оценочного средства		**100-балльная система**	**Пятибалльная система**
Экзамен: письменный Распределение баллов по вопросам билета: 1 вопрос: 0 – 25 баллов 2-й вопрос: 0 – 25 баллов	Обучающийся: – демонстрирует знания, отличающиеся глубиной и содержательностью, дает полный исчерпывающий ответ, как на основные вопросы билета, так и на дополнительные; – свободно владеет научными понятиями, ведет диалог и вступает в научную дискуссию; – способен к интеграции знаний по определенной теме, структурированию ответа, к анализу положений существующих теорий, научных школ, направлений по вопросу билета; – логично и доказательно раскрывает проблему, предложенную в билете; – свободно выполняет практические задания повышенной сложности, предусмотренные программой, демонстрирует системную работу с основной и дополнительной литературой. Ответ не содержит фактических ошибок и характеризуется глубиной, полнотой, уверенностью суждений, иллюстрируется примерами, в том числе из собственной практики.	**21-25 баллов**	**5**
	Обучающийся: – показывает достаточное знание учебного материала, но допускает несущественные фактические ошибки, которые способен исправить самостоятельно, благодаря наводящему вопросу; – недостаточно раскрыта проблема по одному из вопросов билета; – недостаточно логично построено изложение вопроса; успешно выполняет предусмотренные в программе практические задания средней сложности, активно работает с основной литературой, демонстрирует, в целом, системный подход к решению практических задач, к самостоятельному пополнению и обновлению знаний в ходе дальнейшей учебной работы и профессиональной деятельности.	**16 – 20 баллов**	**4**

Форма промежуточной аттестации Наименование оценочного средства	Критерии оценивания	Шкалы оценивания	
		100-балльная система	Пятибалльная система
	В ответе раскрыто, в основном, содержание билета, имеются неточности при ответе на дополнительные вопросы.		
	Обучающийся: – показывает знания фрагментарного характера, которые отличаются поверхностностью и малой содержательностью, допускает фактические грубые ошибки; – не может обосновать закономерности и принципы, объяснить факты, нарушена логика изложения, отсутствует осмысленность представляемого материала, представления о межпредметных связях слабые; – справляется с выполнением практических заданий, предусмотренных программой, знаком с основной литературой, рекомендованной программой, допускает погрешности и ошибки при теоретических ответах и в ходе практической работы. Содержание билета раскрыто слабо, имеются неточности при ответе на основные и дополнительные вопросы билета, ответ носит репродуктивный характер. Неуверенно, с большими затруднениями	**9-15 баллов**	**3**
	Обучающийся обнаруживает существенные пробелы в знаниях основного учебного материала, допускает принципиальные ошибки в выполнении предусмотренных программой практических заданий. На большую часть дополнительных вопросов по содержанию экзамена затрудняется дать ответ или не дает верных ответов.	**0-8 баллов**	**2**

5.5. Система оценивания результатов текущего контроля и промежуточной аттестации.

Оценка по дисциплине выставляется обучающемуся с учётом результатов текущей и промежуточной аттестации.

Форма контроля	100-балльная система	Пятибалльная система
Текущий контроль 6 семестр:		
- защита отчета по лабораторным работам (разделы 1-3)	0 - 20 баллов	зачтено/не зачтено
- взаимное оценивание ЛР	0-10 баллов	зачтено/не зачтено
- собеседование по теме раздела	0 - 5 баллов	зачтено/не зачтено
- письменное тестирование	0-15 баллов	зачтено/не зачтено
Промежуточная аттестация (экзамен)	0 - 50 баллов	отлично хорошо удовлетворительно неудовлетворительно
Итого за 6 семестр (Конструкторско-технологическая подготовка швейного производства) экзамен	0 - 100 баллов	
Текущий контроль 7 семестр:		
- защита отчета по лабораторным работам (раздел - 4)	0 - 25 баллов	зачтено/не зачтено
- собеседование по теме раздела	0 - 5 баллов	зачтено/не зачтено
- взаимное оценивание ЛР	0-20 баллов	зачтено/не зачтено
Промежуточная аттестация (экзамен)	0 - 50 баллов	отлично хорошо удовлетворительно неудовлетворительно
Итого за 7 семестр (Конструкторско-технологическая подготовка швейного производства) экзамен	0 - 100 баллов	

Полученный совокупный результат конвертируется в пятибалльную систему оценок в соответствии с таблицей:

100-балльная система	пятибалльная система
	экзамен
85 – 100 баллов	отлично зачтено (отлично)
65 – 84 баллов	хорошо зачтено (хорошо)
41 – 64 баллов	удовлетворительно зачтено (удовлетворительно)
0 – 40 баллов	неудовлетворительно

6. ОБРАЗОВАТЕЛЬНЫЕ ТЕХНОЛОГИИ

Реализация программы предусматривает использование в процессе обучения следующих образовательных технологий:

- проблемная лекция;
- проектная деятельность;
- проведение интерактивных лекций;
- групповых дискуссий;
- анализ ситуаций и имитационных моделей;

– преподавание дисциплин (модулей) в форме курсов, составленных на основе результатов научных исследований, в том числе с учётом региональных особенностей профессиональной деятельности выпускников и потребностей работодателей;
– поиск и обработка информации с использованием сети Интернет;
– дистанционные образовательные технологии;
– применение электронного обучения;
– просмотр учебных фильмов с их последующим анализом;
– использование на лекционных занятиях видеоматериалов и наглядных пособий;
– самостоятельная работа в системе компьютерного тестирования;
– обучение в сотрудничестве (командная, групповая работа).

7. ПРАКТИЧЕСКАЯ ПОДГОТОВКА

Практическая подготовка в рамках учебной дисциплины реализуется при выполнении курсового проекта, а также при проведении лабораторных работ, предусматривающих участие обучающихся в выполнении отдельных элементов работ, связанных с будущей профессиональной деятельностью.

Проводятся отдельные занятия лекционного типа, которые предусматривают передачу учебной информации обучающимся, которая необходима для последующего выполнения практической работы.

8. ОРГАНИЗАЦИЯ ОБРАЗОВАТЕЛЬНОГО ПРОЦЕССА ДЛЯ ЛИЦ С ОГРАНИЧЕННЫМИ ВОЗМОЖНОСТЯМИ ЗДОРОВЬЯ

При обучении лиц с ограниченными возможностями здоровья и инвалидов используются подходы, способствующие созданию безбарьерной образовательной среды: технологии дифференциации и индивидуального обучения, применение соответствующих методик по работе с инвалидами, использование средств дистанционного общения, проведение дополнительных индивидуальных консультаций по изучаемым теоретическим вопросам и практическим занятиям, оказание помощи при подготовке к промежуточной аттестации.

При необходимости рабочая программа дисциплины может быть адаптирована для обеспечения образовательного процесса лицам с ограниченными возможностями здоровья, в том числе для дистанционного обучения.

Учебные и контрольно-измерительные материалы представляются в формах, доступных для изучения студентами с особыми образовательными потребностями с учетом нозологических групп инвалидов:

Для подготовки к ответу на практическом занятии, студентам с ограниченными возможностями здоровья среднее время увеличивается по сравнению со средним временем подготовки обычного студента.

Для студентов с инвалидностью или с ограниченными возможностями здоровья форма проведения текущей и промежуточной аттестации устанавливается с учетом индивидуальных психофизических особенностей (устно, письменно на бумаге, письменно на компьютере, в форме тестирования и т.п.).

Промежуточная аттестация по дисциплине может проводиться в несколько этапов в форме рубежного контроля по завершению изучения отдельных тем дисциплины. При необходимости студенту предоставляется дополнительное время для подготовки ответа на зачете или экзамене.

Для осуществления процедур текущего контроля успеваемости и промежуточной аттестации обучающихся создаются, при необходимости, фонды оценочных средств, адаптированные для лиц с ограниченными возможностями здоровья и позволяющие оценить достижение ими запланированных в основной образовательной программе результатов

обучения и уровень сформированности всех компетенций, заявленных в образовательной программе.

9. МАТЕРИАЛЬНО-ТЕХНИЧЕСКОЕ ОБЕСПЕЧЕНИЕ ДИСЦИПЛИНЫ

Материально-техническое обеспечение дисциплины/модуля при обучении с использованием традиционных технологий обучения.

Наименование учебных аудиторий, лабораторий, мастерских, библиотек, спортзалов, помещений для хранения и профилактического обслуживания учебного оборудования и т.п.	**Оснащенность учебных аудиторий, лабораторий, мастерских, библиотек, спортивных залов, помещений для хранения и профилактического обслуживания учебного оборудования и т.п.**
119071, г. Москва, Малый Калужский переулок, дом 2, строение 6	
аудитории для проведения занятий лекционного типа	комплект учебной мебели, технические средства обучения, служащие для представления учебной информации большой аудитории: – ноутбук; – проектор.
аудитории для проведения лабораторных занятий, занятий семинарского типа, групповых и индивидуальных консультаций, текущего контроля и промежуточной аттестации	комплект учебной мебели, технические средства обучения, служащие для представления учебной информации большой аудитории: – 10 персональных компьютеров, – принтеры; специализированное оборудование: – плоттер, – термопресс, – манекены, – принтер текстильный, – стенды с образцами.
Помещения для самостоятельной работы обучающихся	**Оснащенность помещений для самостоятельной работы обучающихся**
читальный зал библиотеки:	– компьютерная техника; подключение к сети «Интернет»
115035, г. Москва, ул. Садовническая, д. 33	
аудитории для проведения занятий лекционного типа	комплект учебной мебели, технические средства обучения, служащие для представления учебной информации большой аудитории: – ноутбук; – проектор.
аудитории для проведения лабораторных занятий, занятий семинарского типа, групповых и индивидуальных консультаций, текущего контроля и промежуточной аттестации	комплект учебной мебели, технические средства обучения, служащие для представления учебной информации большой аудитории: – 10 персональных компьютеров, – принтеры; специализированное оборудование: – плоттер, – термопресс, – манекены, – принтер текстильный, – стенды с образцами.

Материально-техническое обеспечение учебной дисциплины при обучении с использованием электронного обучения и дистанционных образовательных технологий.

Необходимое оборудование	Параметры	Технические требования
Персональный компьютер/ ноутбук/планшет, камера, микрофон, динамики, доступ в сеть Интернет	Веб-браузер	Версия программного обеспечения не ниже: Chrome 72, Opera 59, Firefox 66, Edge 79, Яндекс.Браузер 19.3
	Операционная система	Версия программного обеспечения не ниже: Windows 7, macOS 10.12 «Sierra», Linux
	Веб-камера	640x480, 15 кадров/с
	Микрофон	любой
	Динамики (колонки или наушники)	любые
	Сеть (интернет)	Постоянная скорость не менее 192 кБит/с

Технологическое обеспечение реализации программы осуществляется с использованием элементов электронной информационно-образовательной среды университета.

10. УЧЕБНО-МЕТОДИЧЕСКОЕ И ИНФОРМАЦИОННОЕ ОБЕСПЕЧЕНИЕ УЧЕБНОЙ ДИСЦИПЛИНЫ/УЧЕБНОГО МОДУЛЯ

№ п/п	Автор(ы)	Наименование издания	Вид издания (учебник, УП, МП и др.)	Издательство	Год издания	Адрес сайта ЭБС или электронного ресурса *(заполняется для изданий в электронном виде)*	Количество экземпляров в библиотеке Университета
10.1 Основная литература, в том числе электронные издания							
1	Гусева М.А., Петросова И.А., Андреева Е.Г., Гетманцева В.В.	Разработка конструкторско-технологической документации на изготовление моделей одежды	ЭУП	М.: МГУДТ	2019	https://elibrary.ru/item.asp?id=37136772	
2	Бутко Т.В., Гусева М.А.	Практикум по конструкторско-технологической подготовке производства швейных изделий:	УП	М.: РГУ им. А.Н.Косыгина	2017	Локальная сеть РГУ им. А.Н.Косыгина	
3	Бутко Т.В., Гусева М.А., Андреева Е.Г.	Характеристика основных этапов конструкторско-технологической подготовки производства швейных изделий.	*ЭУП*	М.: РГУ им. А.Н.Косыгина,	2017	http://znanium.com/catalog/product/464314 Локальная сеть РГУ им. А.Н.Косыгина	
4	Под ред. Меликова Е.Х.	Технология швейных изделий	Учебник	М.: КолосС	2009		192
5	Бутко Т.В., Гусева М.А	Конструкторско-технологическая подготовка производства. Рабочая тетрадь для лабораторных работ.	УП	М.: МГУДТ,	2016	http://znanium.com/catalog/product/966470 Локальная сеть РГУ им. А.Н.Косыгина	
6	Гусева М.А., Бутко Т.В., Андреева Е.Г.	Конструкторско-технологическая подготовка Тестовые задания.	УП	М.: МГУДТ,	2016	http://znanium.com/catalog/product/473565	

						Локальная сеть РГУ им. А.Н.Косыгина	
7	Рогожин А.Ю., Гусева М.А., Петросова И.А., Андреева Е.Г.	Основы прикладной антропологии и биомеханики. Конспект лекций	ЭУП	М.: РГУ им. А.Н. Косыгина	2017	Локальная сеть РГУ им. А.Н.Косыгина http://biblio.kosygin-rgu.ru/jirbis2/index.php?option=com_irbis&view=irbis&Itemid=108	
8	Рогожин А.Ю., Гусева М.А., Петросова И.А., Андреева Е.Г.	Методика разработки схем градации	ЭУП	М.: РГУ им. А.Н. Косыгина	2017	http://biblio.kosygin-rgu.ru/jirbis2/index.php?option=com_irbis&view=irbis&Itemid=108	
9	Гусева М.А., Петросова И.А., Рогожин А.Ю., Андреева Е.Г.,	Антропометрические исследования для конструирования одежды. Лабораторный практикум по размерной антропологии и биомеханике	ЭУП	М.: МГУДТ	2016	http://znanium.com/catalog/product/966470 Локальная сеть РГУ им. А.Н.Косыгина	
10	Андреева Е.Г., Рогожин А.Ю., Гусева М.А., Петросова И.А., Иевлева Р.В.	Антропометрические исследования для конструирования одежды. Лабораторный практикум	УП	М.: МГУДТ	2013	http://znanium.com/catalog/product/473565 Локальная сеть РГУ им. А.Н.Косыгина	
10.2 Дополнительная литература, в том числе электронные издания							
1	М. А. Гусева, В. В. Гетманцева, Е. Г. Андреева [и др.]	Контроль качества швейных изделий	ЭУП	М.: МГУДТ	2020	https://elibrary.ru/item.asp?id=44544172	
2	Чижова Н.В., Гусева М.А., Петросова И.А., Андреева Е.Г., Бутко Т.В.	Методы обработки швейных изделий	ЭУП	М.: МГУДТ	2019	https://elibrary.ru/item.asp?id=41288321	

3	Е.Г.Андреева, М.А.Гусева Л.В.Лопасова, И.А.Петросова, В.В.Гетманцева	Конструкторско-технологическая подготовка производства. Градация лекал деталей одежды. Разработка технической документации на модель. Рабочая тетрадь по дисциплине «Конструирование одежды». Часть 4.	ЭУП	М.: РИО МГУДТ	2014	Локальная сеть РГУ им. А.Н.Косыгина	
4	Е.Г.Андреева, М.А.Гусева, Л.В. Лопасова, Р.В.Иевлева	Рабочая тетрадь по дисциплине «Конструирование одежды». Часть 4. Конструкторско-технологическая подготовка производства. Градация лекал деталей одежды. Разработка технической документации на модель	ЭУП	М.: РИО МГУДТ	2013	Локальная сеть РГУ им. А.Н.Косыгина	
5	Под. Ред. Е.Б. Кобляковой	Конструирование одежды с элементами САПР.	Учебник	М.: Легпромбытиздат	1988		*882*
				М.:МГУДТ	2007		*3*
6	Мартынова А.И., Андреева Е.Г.	Конструктивное моделирование одежды.	УП	М.: МГУДТ	2006		*151*
				М.:МГАЛП	2002		*21*
10.3 Методические материалы (указания, рекомендации по освоению дисциплины (модуля) авторов РГУ им. А. Н. Косыгина)							
1	Бутко Т.В., Гусева М.А.	Конструкторско-технологическая подготовка производства к внедрению новых моделей одежды. Методические указания к выполнению курсового проекта	МП	М.: РИО МГУДТ	2016	Локальная сеть РГУ им. А.Н.Косыгина	
2	Гусева М.А., Петросова И.А.,	Проектирование типовых конструкций поясной и плечевой одежды	*ЭУП*	М.: РГУ им. А.Н. Косыгина	2018	локальная сеть РГУ им. А.Н.Косыгина	

	Андреева Е.Г., Гетманцева В.В.						
3	Госстандарт	ГОСТ 31396-2009 Классификация типовых фигур женщин по ростам, размерам и полнотным группам для проектирования одежды	стандарт	М.: Стандарт-информ	2011	http://docs.cntd.ru/document/gost-31396-2009 Кафедра ХМКиТШИ	
4	Госстандарт	ГОСТ 31399-2009 Классификация типовых фигур мужчин по ростам, размерам и полнотным группам для проектирования одежды	стандарт	М.: Стандарт-информ	2011	http://docs.cntd.ru/document/gost-31399-2009 Кафедра ХМКиТШИ	

11. ИНФОРМАЦИОННОЕ ОБЕСПЕЧЕНИЕ УЧЕБНОГО ПРОЦЕССА

11.1. Ресурсы электронной библиотеки, информационно-справочные системы и профессиональные базы данных:

№ пп	Электронные учебные издания, электронные образовательные ресурсы
1.	ЭБС «Лань» http://www.e.lanbook.com/
2.	«Znanium.com» научно-издательского центра «Инфра-М» http://znanium.com/
3.	Электронные издания «РГУ им. А.Н. Косыгина» на платформе ЭБС «Znanium.com» http://znanium.com/
4.	Научный информационный ресурс https://www.elibrary.ru/
5.	Платформа Springer Link: https://rd.springer.com/
6.	Электронный ресурс Freedom Collection издательства Elsevier https://sciencedirect.com/
7.	Образовательная платформа «ЮРАЙТ» https://urait.ru/
	Профессиональные базы данных, информационные справочные системы
1.	Национальной электронной библиотеке» (НЭБ) http://нэб.рф/
2.	БД научного цитирования Scopus издательства Elsevier https://www.scopus.com/
3.	БД Web of Science компании Clarivate Analytics https://www.webofscience.com/wos/woscc/basic-search
4.	БД Web of Science http://webofknowledge.com/
5.	БД CSD-Enterprise компании The Cambridge Crystallographic https://www.ccdc.cam.ac.uk/
6.	База данных Springer Materials: http://materials.springer.com/

11.2. Перечень программного обеспечения

№п/п	Программное обеспечение	Реквизиты подтверждающего документа/ Свободно распространяемое
1.	*Windows 10 Pro, MS Office 2019*	*контракт № 18-ЭА-44-19 от 20.05.2019*
2.	*PrototypingSketchUp: 3D modeling for everyone*	*контракт № 18-ЭА-44-19 от 20.05.2019*
3.	*V-Ray для 3Ds Max*	*контракт № 18-ЭА-44-19 от 20.05.2019*

ЛИСТ УЧЕТА ОБНОВЛЕНИЙ РАБОЧЕЙ ПРОГРАММЫ УЧЕБНОЙ ДИСЦИПЛИНЫ/МОДУЛЯ

В рабочую программу учебной дисциплины/модуля внесены изменения/обновления и утверждены на заседании кафедры:

№ пп	год обновления РПД	характер изменений/обновлений с указанием раздела	номер протокола и дата заседания кафедры
	2024		№11 от 17.04.2024